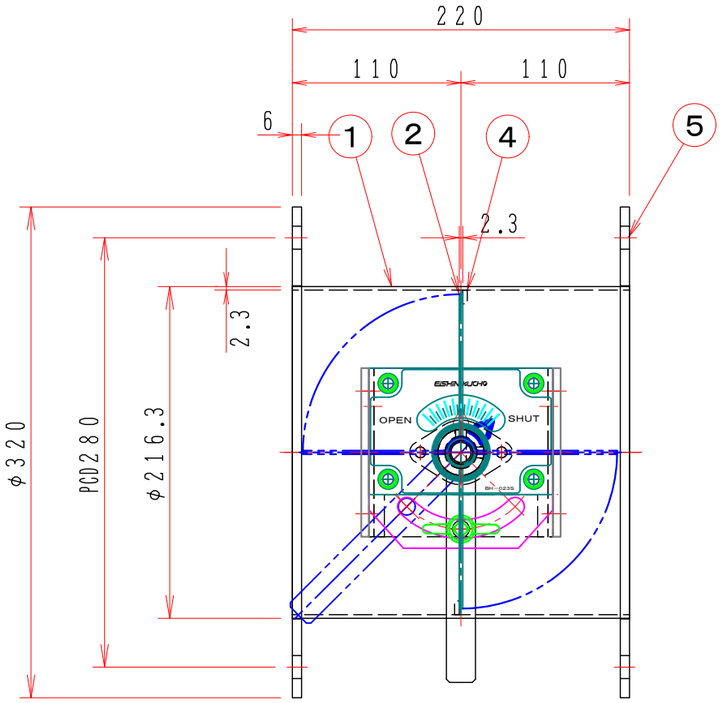

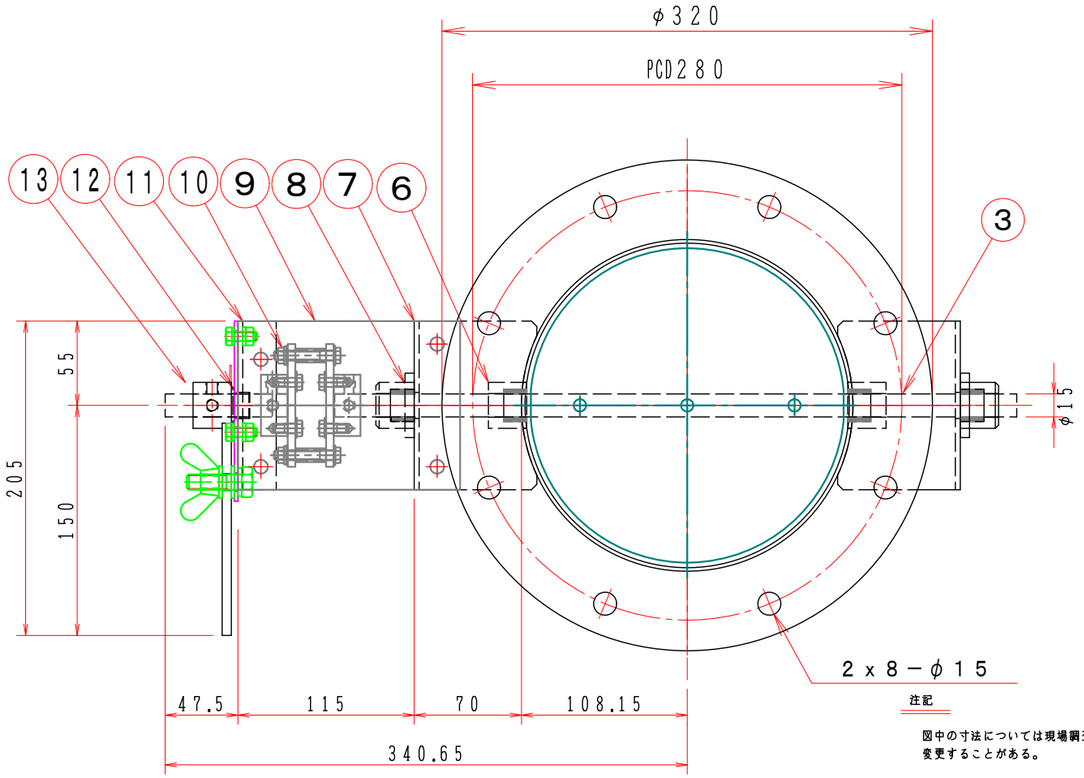

注記

図中の寸法については現場調査及び機器設計等の進捗にともなって変更することがある。

No	部品名称 TITLE	数量 QTY	備考（規格・寸法）(DIMENSIONS)
15			
14			
13	手動ハンドル	1	BH−023S SS400
12	ドライブッシュ	1	LFZF15−10
11	ハンドル取付金具	1	SS400 3.2t
10	耐熱カップリング	1	C−801515H
9	断熱接続板	2	PGX−595 5.0t
8	軸受	2	F20215CS セラミックス
7	軸受取付基台	2	SS400 3.2t
6	シャフトボス	2	B20215CS セラミックス
5	フランジ	1	SS400 PL=6.0t
4	羽根当て	1	SS400 3x9
3	シャフト	1	SS400 SGD φ15 ミガキ10級
2	可動羽根	1	SS400 2.3t
1	バタフライ・ダンパー	1	MD−200A（SS） PL=2.3t

特　記

1．板フランジとケーシング接合部の内面は全溶接、外側は点付溶接。

2．塗装は内外面錆止め塗装外面シルバー１回塗り。

3．本図ダンパーの使用範囲は下記の通です。外径寸法はインチサイズ（鋼管サイズ）です。

静圧：±２．０ＫＰａ以下　風速：２０ｍ／ｓ以下　温度：−１０～４００℃以下

☆　屋内使用清浄空気用です。屋外使用、腐食性ガス等の場合はお問い合せ下さい。

回数 REV.MARK	年月日 DATE	承認 APPROVED BY	変更者 REVISED BY	記事 CONTENTS
01	OCT.11.2009	武田鉱治	修正済	

変更 REVISIONS

尺度 SCALE 1：4

単位 UNITS mm

承認 APPROVED BY

設計 DESIGNED BY

検図 CHECKED BY

製図 DRAWN BY Takeda JUL.8.2018

名称 TITLE

バタフライ・ダンパー

EBPDF−200A−SHS

耐熱温度 400℃（SS）

栄進空調株式会社 EISHIN KUCHO CO., LTD.

EBPDF−200A−SHS

01/10

変更回数 REV.MARK 01

M/#　O/#　工事番号 JOB No.

図面番号 DRAWING NO.